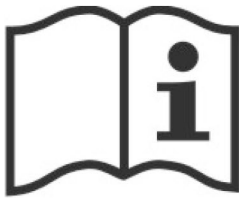

Bitte vor Gebrauch sorgfältig lesen!

Inhalt

1 Einführung
- 1.1 Vorstellung des Produkts
- 1.2 Technische Beschreibung
- 1.3 Technischer Kundendienst
- 1.4 Gewährleistung
  - 1.4.a Gewährleistungsfrist
  - 1.4.b Gültigkeit der Gewährleistung
  - 1.4.c Von der Gewährleistung ausgeschlossene Teile

2 Vorbereitung und Montage
- 2.1 Komponenten Sharkbike VARIANT (Cod. SBWV316L)
- 2.2 Montage der Standschienen
- 2.3 Montage der Tretkurbel und des Pedals auf der linken Seite
- 2.4 Montage und Höhenregulierung des Lenkers
- 2.5 Montage und Regulierung der Höhe und der horizontalen Ausrichtung des Sattels
- 2.6 Regulierung der Widerstandseinstellung “VARIANT”
- 2.7 Herausnehmen des Geräts aus dem Wasser
- 2.8 Anhaltswerte für die Höhenregulierung des Geräts in Abhängigkeit von der Wassertiefe des Schwimmbeckens

3 Sicherheitshinweise
- 3.1 Geräteschild
- 3.2 Zusatzschild
- 3.3 Anordnung des Geräte- und des Zusatzschilds
- 3.4 Beschreibung und Auflistung der Komponenten
- 3.5 Anordnung des Etiketts auf der Verpackung
- 3.6 Kundendienst

1. Einführung

1.1 Vorstellung des Produkts

BECO hat das SHARKBIKE realisiert, ein neues, im Wasser zu verwendendes Fitnessgerät, das Innovation und Zuverlässigkeit vereint. Der Rahmen und alle seine Komponenten sind gänzlich aus passiviertem und elektropoliertem rostfreiem Edelstahl INOX 316L gefertig. Dies garantiert dem Kunden ein langfristig haltbares Produkt.

1.2 Technische Beschreibung

Widerstände:	***1)*** Standardwiderstand unter dem Pedal ***2)*** durch die Widerstandsregulierung stufenweise einstellbarer Widerstand VARIANT
Benutzungstiefe:	zwischen 125 cm und 165 cm
Gesamtgewicht:	**-** 23 kg Modell Sharkbike VARIANT (Cod. SBWV316L)
Breite:	60 cm
Verwendeter Werkstoff:	elektropolierter und passivierter rostfreier Edelstahl INOX 316L
Sattel:	in Höhe und Längsrichtung einstellbar
Standardlenker:	- höhenregulierbar
Optionaler Lenker:	- in Höhe und Längsrichtung einstellbar
Standkonstruktion:	für den Einsatz bei unterschiedlichen Wassertiefen höhenregulierbar
Standfestigkeit:	ist durch sowohl auf Fliesen als auch auf PVC einsetzbaren Standschienen mit Saugnäpfen gegeben
Transport:	erfolgt mit Hilfe der beiden Rollen am Vorderteil, die das Versetzen erleichtern
Bindung:	bequemes Einsetzen des Fußes in die den Fußrücken einhüllende, mit Riemchen versehene PVC-Bindung.
VARIANT*:	zentraler Mechanismus des Stufenwiderstands
Höchstgewicht des Benutzers:	120 kg

1. Einführung

1.3 Technischer Kundendienst

Im Haus der Firma BECO Beermann GmbH & Co. KG, 32107 Bad Salzuflen, steht eine Hotline für den Technischen Kundendienst zur Verfügung (Tel. 05222/80600-0), die folgende Informationen liefert:

- Ratschläge für die Benutzung
- grundsätzliche Diagnose eventueller Probleme

1.4 Gewährleistung

1.4.a Gewährleistungsfrist

Die Gewährleistungsfrist für die Geräte der Firma BECO Beermann GmbH & Co. KG. beträgt 24 MONATE ab dem Rechnungsdatum:

Die Gewährleistung ist nur dann gültig, wenn das beigefügte Formular vollständig ausgefüllt innerhalb von 15 Tagen nach Erhalt der Ware zusammen mit der zugehörigen Rechnungskopie an BECO Beermann GmbH & Co. KG geschickt wird (auch per Fax an die Nr. 05222/80600-10);

1.4.b Gültigkeit der Gewährleistung

Die Gewährleistung für die Geräte der Firma BECO Beermann GmbH & Co. KG ist darüber hinaus **nur unter der Voraussetzung gültig, dass der festgestellte Defekt nicht auf folgende Ursachen zurückzuführen ist:**

(a) nicht den Vorgaben des Technischen Handbuchs entsprechender Gebrauch;
(b) durch nicht autorisiertes Personal durchgeführte Wartungsarbeiten;
(c) Naturereignisse, Transport, Vorsatz oder nicht durchgeführte gewöhnliche Wartung.

1.4.c Von der Gewährleistung ausgeschlossene Teile

Von der Gewährleistung ausgeschlossen sind:

(a) dem Verschleiß unterliegende Materialien (Sattel, Pedale, Saugfüße);
(b) Transportkosten für die angeforderten Ersatzteile.

2. Vorbereitung und Montage

2.1 Komponenten Sharkbike VARIANT

Das Gerät wird zum Teil auseinander gebaut in einem Karton verpackt geliefert.
Nehmen Sie bitte die einzelnen Komponenten heraus, überprüfen Sie das Vorhandensein aller Teile, und bauen Sie das Gerät der nachfolgenden Montageanleitung entsprechend zusammen.

Vor der Montage grundsätzlich das Vorhandensein und die Unversehrtheit folgender Teile überprüfen (Abb. A und **Abb. B):**

(A) Lenker
(B) Sattel
(C) Rohr für die horizontale Verstellung des Sattels
(D) Rohr für die vertikale Verstellung des Sattels
(E) Vordere Standschiene mit Rollen und Saugnäpfen
(F) Hintere Standschiene mit Saugnäpfen
(G) Zu montierende Tretkurbel und Pedal der linken Seite
(H) VARIANT (zentraler Mechanismus des Stufenwiderstands)
(I) Rahmen mit der auf der rechten Seite bereits montierten Tretkurbel und Pedal
(L) Technische Anleitung
(M) 1 Stck. 6 mm Inbusschlüssel

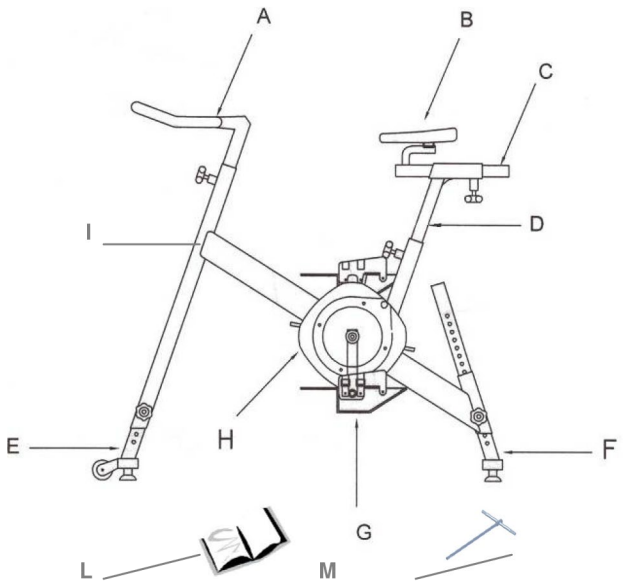

Abb. A

Abb. B

2. Vorbereitung und Montage

2.2 Montage der Standschienen

Die vordere Standschiene (mit Rollen und Saugfüßen versehen) und die hintere Standschiene (nur mit Saugfüßen versehen) sind folgendermaßen in den Geräterahmen einzusetzen:

(1) Den Arretierknopf für die Standschiene entgegen den Uhrzeigersinn lösen und nach außen ziehen;
(2) Das Rohr der Standschiene in den Rahmen einschieben, und das Loch für die ideale Höhe des Geräts im Schwimmbecken wählen;
(3) Den Arretierknopf loslassen, und die Standschiene verschieben, bis der Arretierbolzen im gewünschten Loch einrastet;
(4) Den Arretierknopf im Uhrzeigersinn drehen, bis das Rohr der Standschiene richtig fest sitzt **(Abb. 1)**.

2.3 Montage der Tretkurbel und des Pedals auf der linken Seite

(1) Den Block Schraube – Inoxscheibe – Nylonscheibe vom zentralen Antriebsmechanismus herunter nehmen;
(2) Die linke Tretkurbel mit dem bereits aufgesteckten Pedal in den zentralen Antriebsmechanismus auf dem Rahmen einsetzen **(Abb. 2 und Abb. 3)**, dabei die linke Tretkurbel im entgegengesetzten Sinn der bereits montierten rechten Tretkurbel platzieren **(Abb. 6)**;
(3) Den zuvor vom zentralen Antriebsmechanismus abgenommenen Block Schraube – Inoxscheibe – Nylonscheibe wieder aufschrauben **(Abb. 4)**;
(4) Die Schraube mit dem mitgelieferten Schlüssel gut festziehen; um den Schraubenkopf nicht zu ruinieren, den Schlüssel senkrecht zur Schraube halten **(Abb. 5)**.

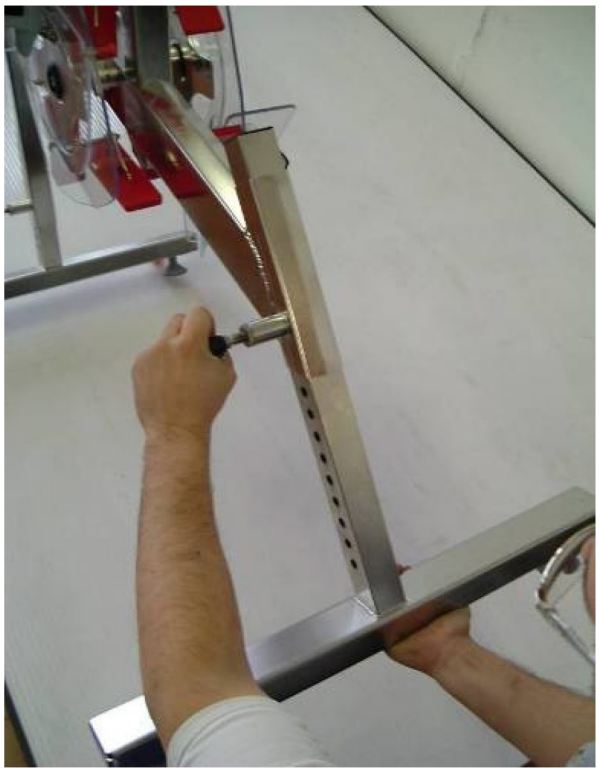

Abb. 1

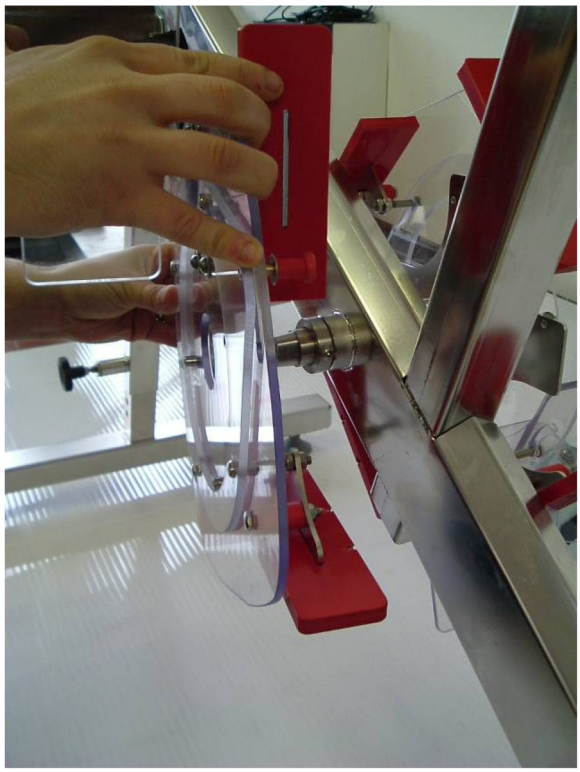

Abb. 2

2. Vorbereitung und Montage

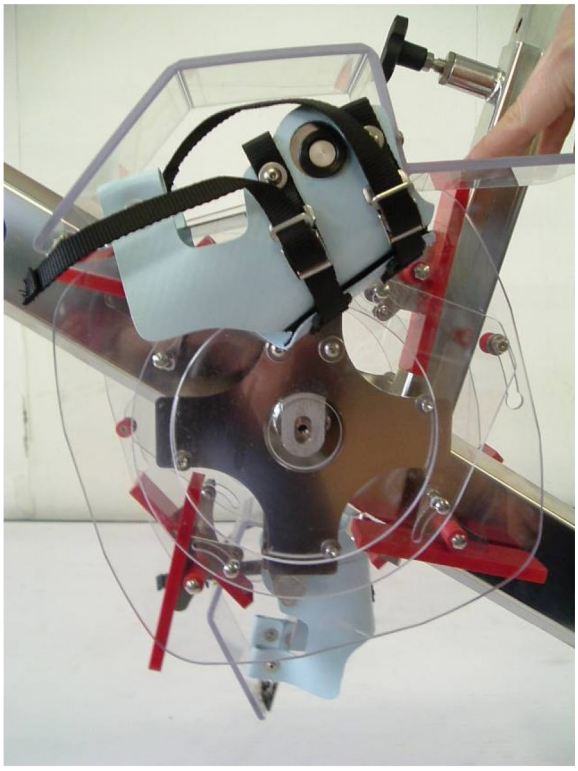

Abb. 3

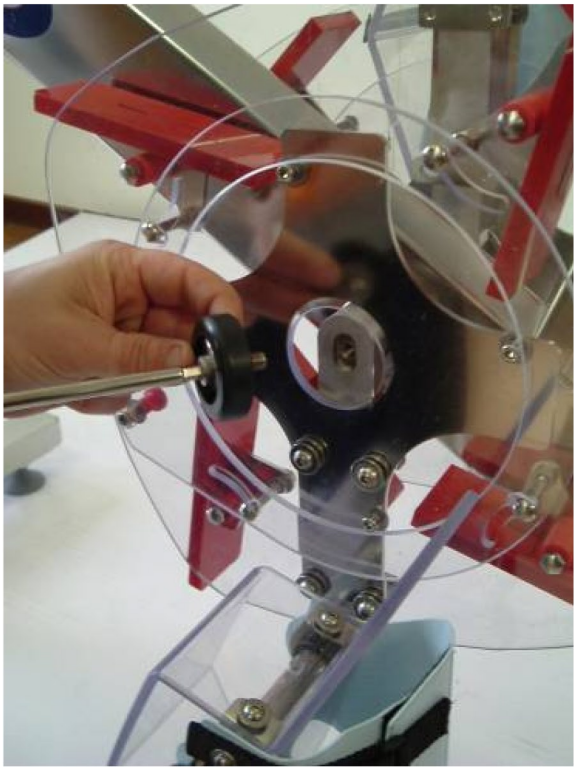

Abb. 4

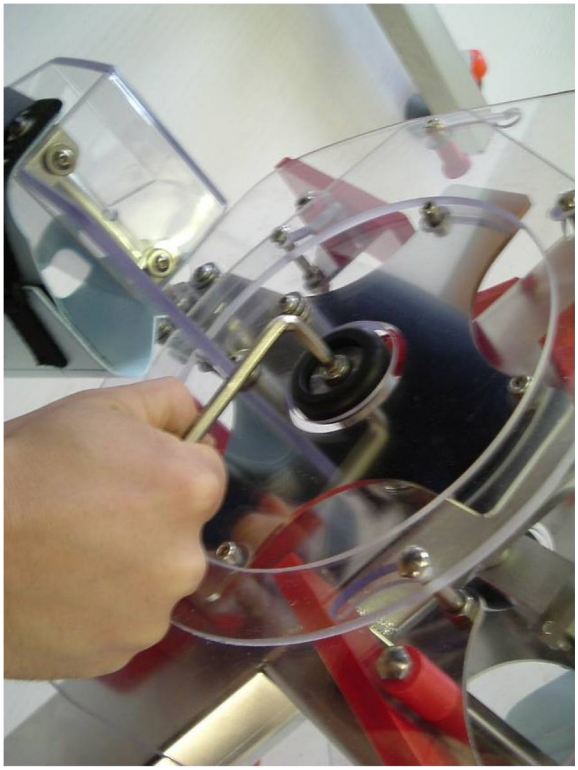

Abb. 5

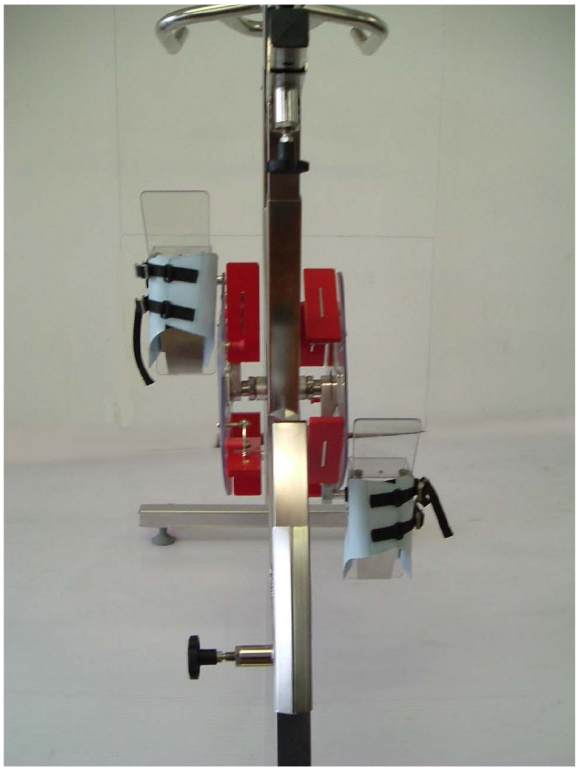

Abb. 6

2. Vorbereitung und Montage

2.4 Montage und Höhenregulierung des Lenkers

Den Lenker folgendermaßen in den vorderen Teil des Rahmens einsetzen:

(1) Den Arretierknopf entgegen den Uhrzeigersinn lösen und nach Außen ziehen.

(2) Die Lenkerstange einsetzen **(Abb. 7)**, bis auf die gewünschte Position schieben, und den Arretierknopf loslassen. Die Lenkerstange noch so weit in der Höhe verschieben, bis der Arretierbolzen im gewünschten Loch der Lenkerstange einrastet.

(3) Den Arretierknopf im Uhrzeigersinn drehen, bis der Lenker richtig fest sitzt.

Abb. 7

2.5 Montage und Regulierung der Höhe und der horizontalen Ausrichtung des Sattels

Die Sattelstange folgendermaßen in den Rahmen einsetzen:

(1) Den Arretierknopf entgegen den Uhrzeigersinn los schrauben und nach Außen ziehen;

(2) Die Sattelstange in den Rahmen einsetzen **(F - Abb. A)**, bis auf die gewünschte Höhe schieben, und den Arretierknopf loslassen. Die Sattelstange noch so weit in der Höhe verschieben, bis der Arretierbolzen im gewünschten Loch der Sattelstange einrastet **(Abb. 8)**,

(3) Den Arretierknopf im Uhrzeigersinn drehen, bis die Sattelstange richtig fest sitzt.
Für die horizontale Ausrichtung der Sattelstange **(D - Abb. A)** folgendermaßen vorgehen:

a. Den Arretierknopf entgegen den Uhrzeigersinn los schrauben und nach Außen ziehen;

b. Bis auf die gewünschte Position verschieben, den Arretierknopf loslassen, und den Sattel noch so weit verschieben, bis der Arretierbolzen im gewünschten Loch des Gleitrohrs einrastet **(Abb. 9)**,

c. Den Arretierknopf im Uhrzeigersinn drehen, bis der Sattel richtig fest sitzt.

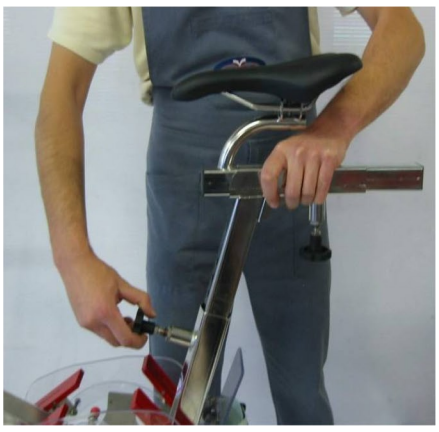

Abb. 8

Abb. 9

2.6 Regulierung der Widerstandseinstellung "VARIANT"

Die Regulierung der Widerstandseinstellung VARIANT erfolgt folgendermaßen:

(1) Die Pedale einzeln in die untere Stellung bringen, so dass der zugehörige gelbe Arretierbolzen sich oben befindet **(Abb. 10)**.

(2) Den Arretierbolzen umfassen, ohne Gewaltanwendung nach Außen schieben, und entsprechend der gewünschten Widerstandsstufe in eine der nachstehend beschriebenen Positionen bringen.

Mit der Vorrichtung VARIANT können drei verschiedene Widerstandsstufen gewählt werden:

1. Stufe (geringer Widerstand): beide Arretierbolzen in die vordere Stellung bringen;

2. Stufe (mittlerer Widerstand): einen der beiden Arretierbolzen in die hintere, und den anderen in die vordere Stellung bringen;

3. Stufe (großer Widerstand): beide Arretierbolzen in die hintere Stellung bringen.

Nach Einstellung der gewünschten Widerstandsstufe den Arretierbolzen los lassen, so dass er wieder in seinen Sitz einrastet.

Da es sich beim VARIANT um eine Vorrichtung mit rotierender Bewegung handelt, bitten wir Sie,
AUFZUPASSEN, UND WÄHREND DES BETRIEBS WEDER FÜSSE, HÄNDE NOCH GEGENSTÄNDE HINEINZUSTECKEN.

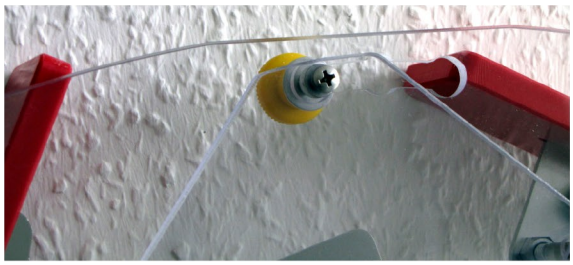

Abb. 10

2. Vorbereitung und Montage

2.7 Herausnehmen des Geräts aus dem Wasser

Das Gerät niemals am Sattel aus dem Wasser herausnehmen, um ein eventuelles Nachgeben zu vermeiden. Das Gerät kann zum Herausnehmen an jeder beliebigen Stelle des tragenden Rahmens angefasst werden.

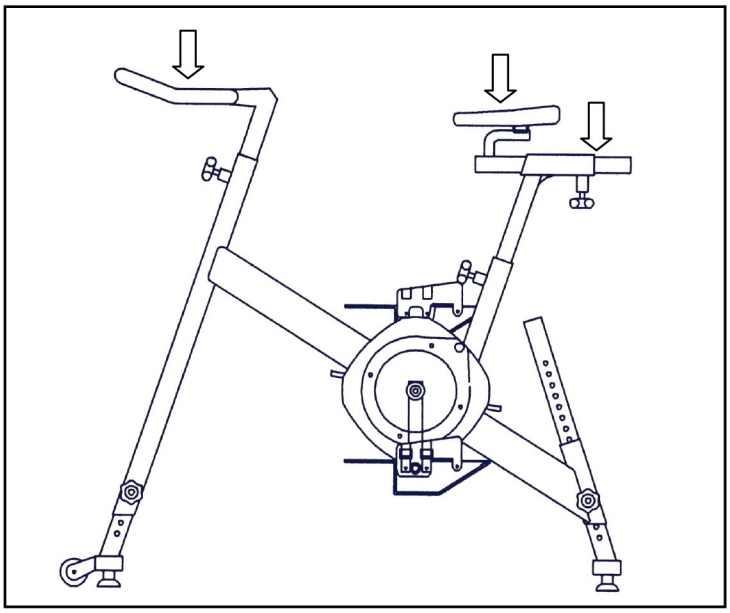

Abb. 11

2.8 Anhaltswerte für die Höhenregulierung des Geräts in Abhängigkeit von der Wassertiefe des Schwimmbeckens

Wassertiefe des Schwimmbeckens	Ungefähre Höhe des Geräts
Von 125 cm bis 130 cm	Mindesthöhe
Von 135 cm bis 145 cm	2. oder 3. Loch von unten
Von 150 cm bis 165 cm	ab dem 5. Loch von unten nach oben

3. Sicherheitshinweise

3.1 Geräteschild

Beschriftung: Modell – Seriennummer – Herstellungsjahr – Nutzungskategorie
Merkmale: mit Laser graviertes Schild aus rostfreiem Edelstahl Inox 316L

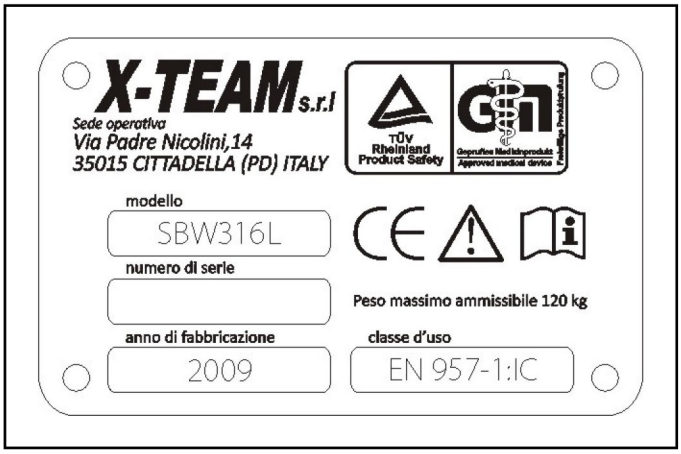

Abb. 12

3. Sicherheitshinweise

3.2 Zusatzschild

Beschriftung: Vorsichtsmaßnahmen für eine sichere Benutzung
Merkmale: Etikett aus UV- und frostbeständigem PVC mit Farben für Benutzung im Freien

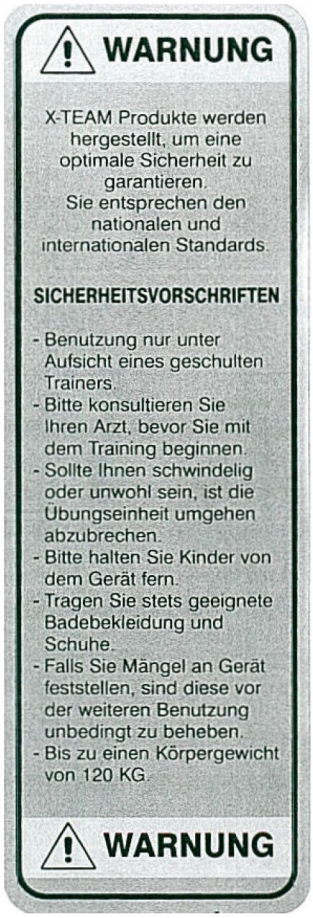

Abb. 13

3. Sicherheitshinweise

3.3 Anordnung des Geräte- und des Zusatzschilds

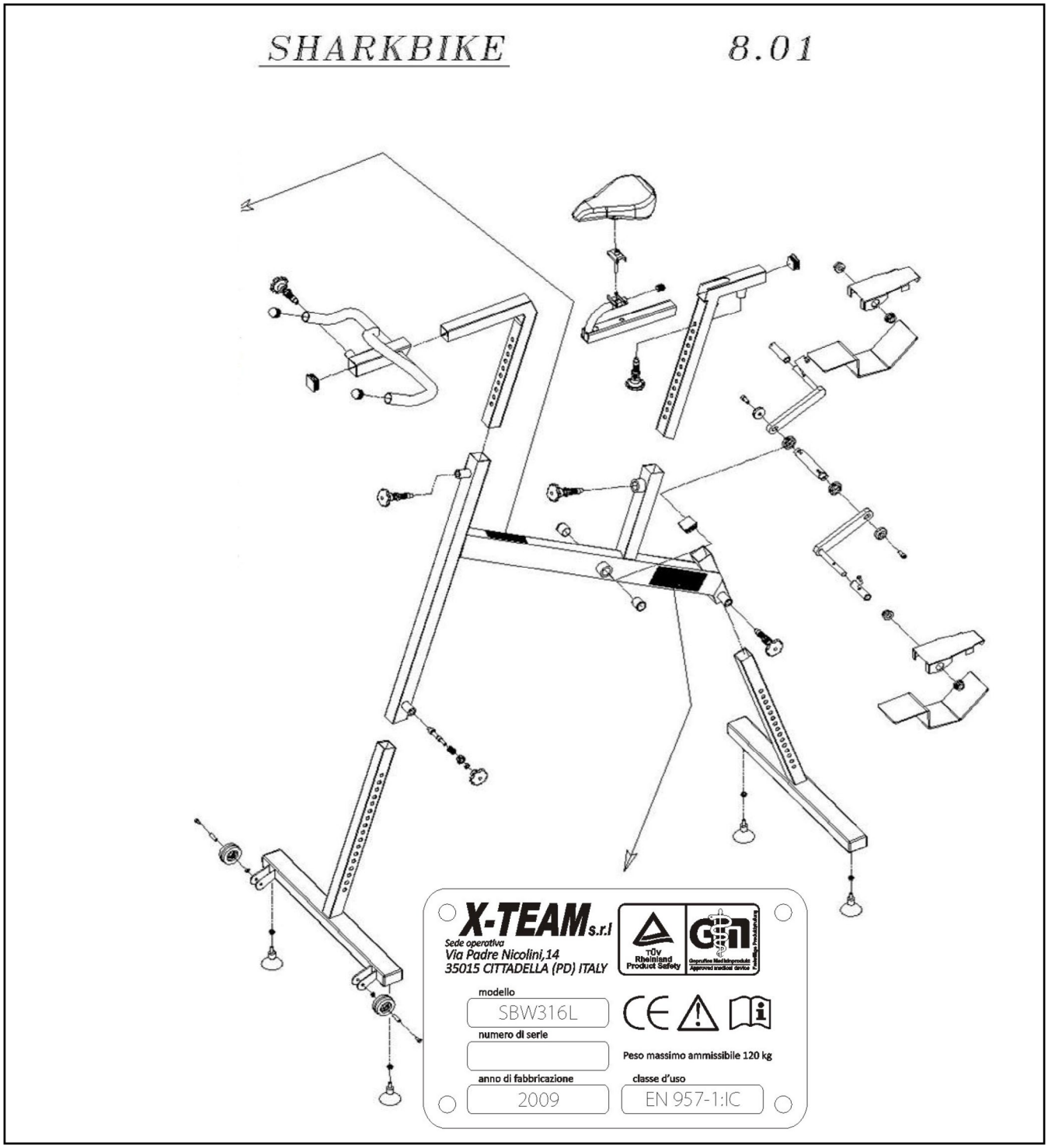

Abb. 14

3. Sicherheitshinweise

3.4 Beschreibung und Auflistung der Komponenten

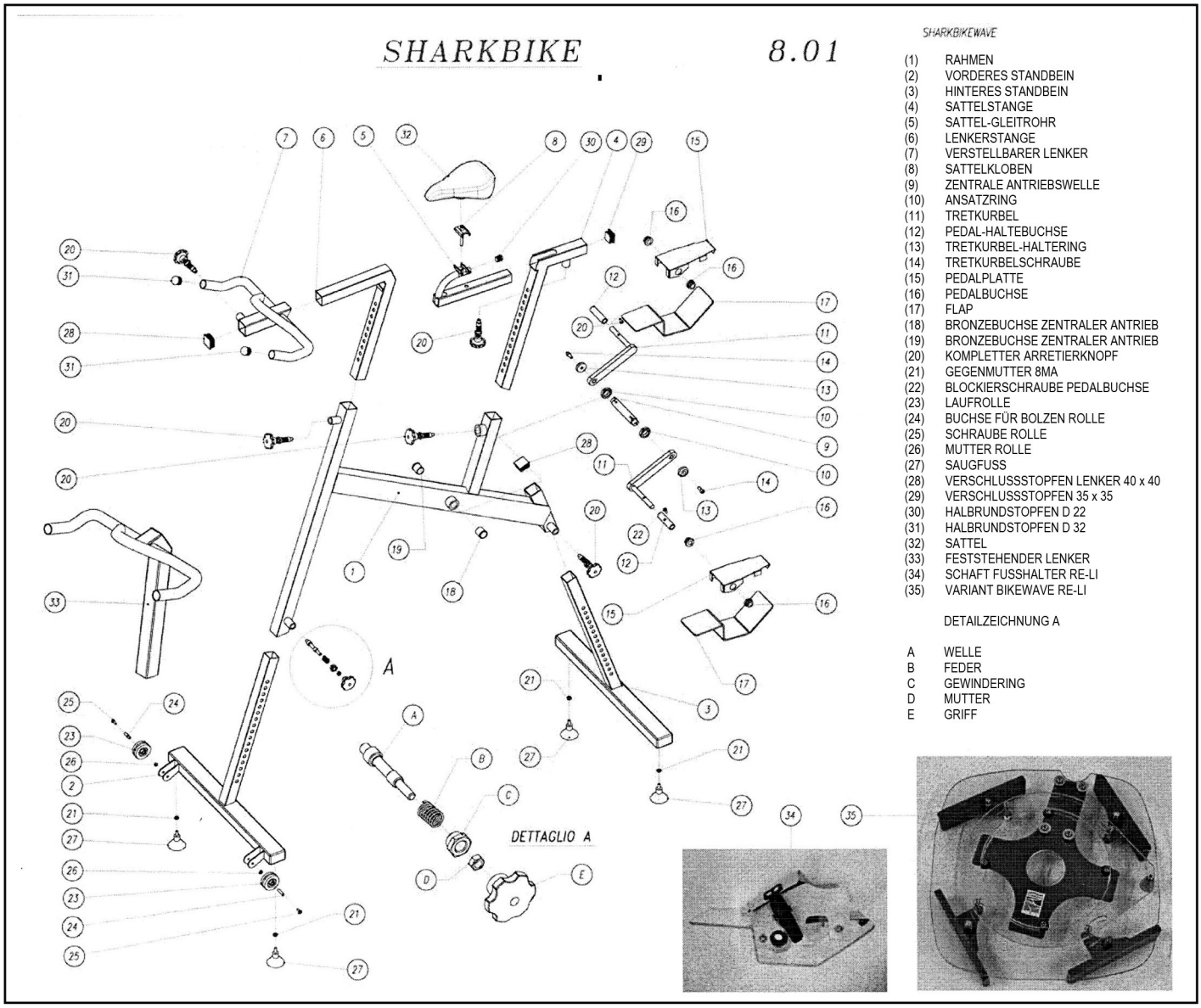

SHARKBIKEWAVE

(1) RAHMEN
(2) VORDERES STANDBEIN
(3) HINTERES STANDBEIN
(4) SATTELSTANGE
(5) SATTEL-GLEITROHR
(6) LENKERSTANGE
(7) VERSTELLBARER LENKER
(8) SATTELKLOBEN
(9) ZENTRALE ANTRIEBSWELLE
(10) ANSATZRING
(11) TRETKURBEL
(12) PEDAL-HALTEBUCHSE
(13) TRETKURBEL-HALTERING
(14) TRETKURBELSCHRAUBE
(15) PEDALPLATTE
(16) PEDALBUCHSE
(17) FLAP
(18) BRONZEBUCHSE ZENTRALER ANTRIEB
(19) BRONZEBUCHSE ZENTRALER ANTRIEB
(20) KOMPLETTER ARRETIERKNOPF
(21) GEGENMUTTER 8MA
(22) BLOCKIERSCHRAUBE PEDALBUCHSE
(23) LAUFROLLE
(24) BUCHSE FÜR BOLZEN ROLLE
(25) SCHRAUBE ROLLE
(26) MUTTER ROLLE
(27) SAUGFUSS
(28) VERSCHLUSSSTOPFEN LENKER 40 x 40
(29) VERSCHLUSSSTOPFEN 35 x 35
(30) HALBRUNDSTOPFEN D 22
(31) HALBRUNDSTOPFEN D 32
(32) SATTEL
(33) FESTSTEHENDER LENKER
(34) SCHAFT FUSSHALTER RE-LI
(35) VARIANT BIKEWAVE RE-LI

DETAILZEICHNUNG A

A WELLE
B FEDER
C GEWINDERING
D MUTTER
E GRIFF

Abb. 15

3. Sicherheitshinweise

3.5 Anordnung des Etiketts auf der Verpackung

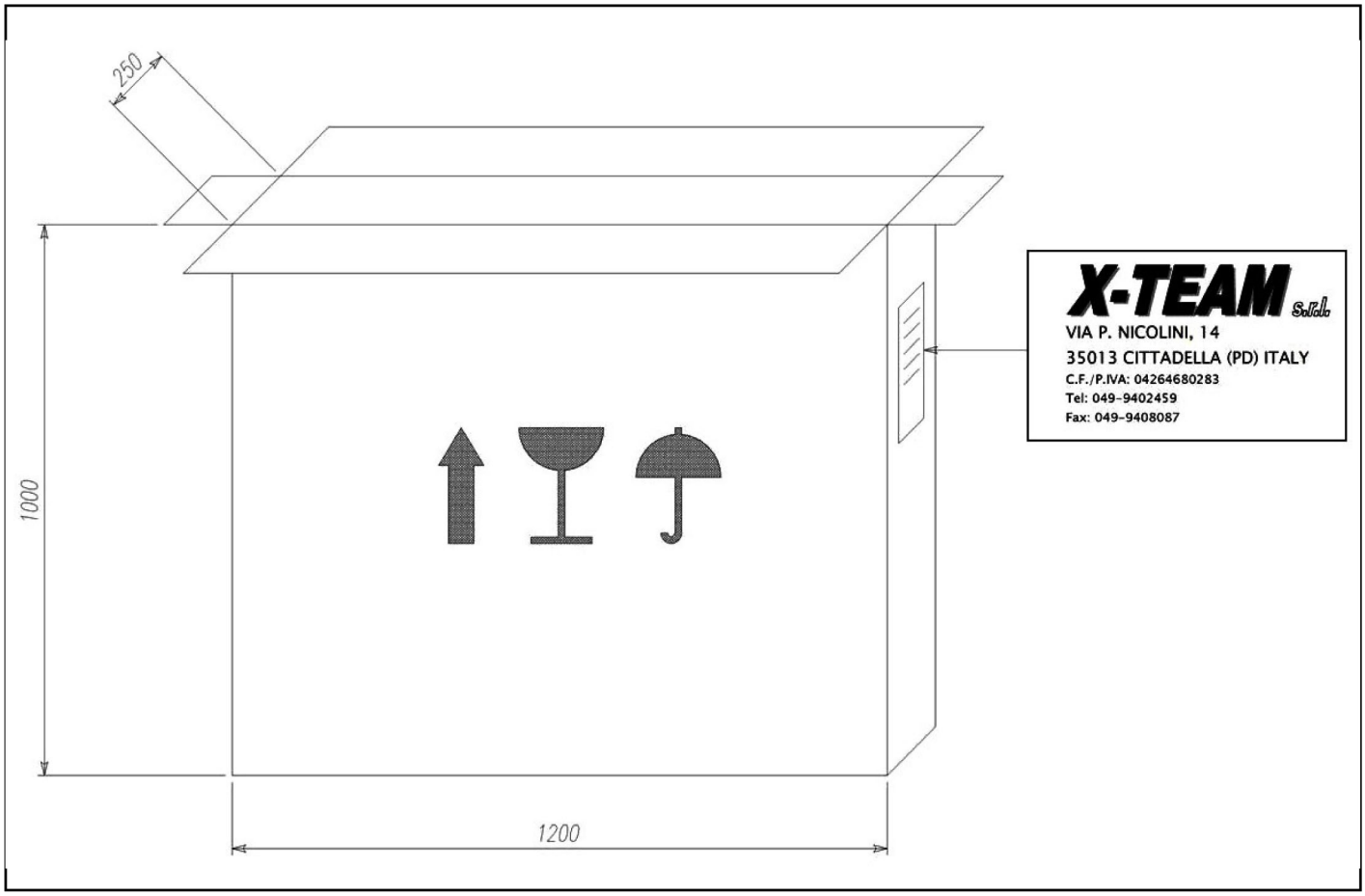

Abb. 16