Art.-Nr.: 175 4100

Ständer für Hängestuhl

Vielen Dank, dass Sie sich für ein Sport-Thieme Produkt entschieden haben!
Damit Sie viel Freude an diesem Produkt haben und die Sicherheit gewährleistet ist,
sollten Sie diese Anleitung vor dem Gebrauch zunächst vollständig durchlesen.
Bewahren Sie die Anleitung gut auf. Für Fragen und Wünsche stehen wir Ihnen gerne zur Verfügung.

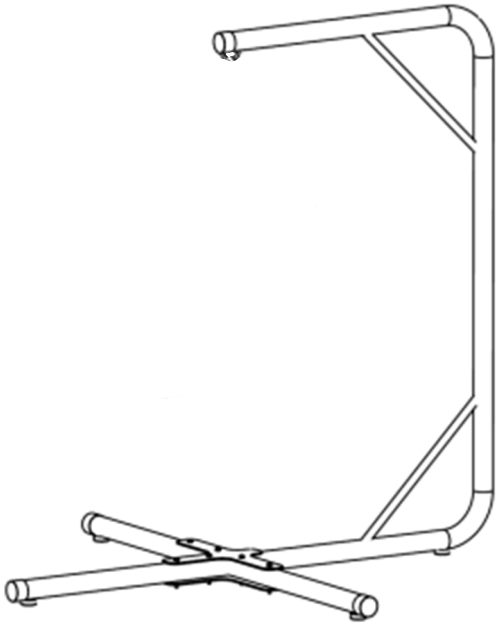

Abbildung 1: Ständer für Hängestuhl

Produktbeschreibung

Verwendungszweck:
Dieses Produkt ist nur für den bestimmungsgemäßen Gebrauch zu verwenden. Missbrauch jeglicher Art führt zur Beeinträchtigung der Sicherheit und zum Verlust der Gewährleistung!
Mit den Gummifüßen des Ständers, gleichen Sie leichte Unebenheiten aus. Am Ausleger des Ständers ist ein Halbring angeschweißt, an dem Sie den Hängestuhl anbringen. Bitte beachten Sie dabei, dass das Gestell und der Schaukelstuhl nicht als herkömmliche Schaukel geeignet sind. Die Lieferung erfolgt ohne den Rompa Hängestuhl.

Maße: 226x210x215 cm
Maximale Belastbarkeit: 150 kg

⚠ Achtung!

- Den Artikel nicht überlasten oder beklettern!
- Bei unsachgemäßer Handhabung besteht Kippgefahr!
- Das Gerät vor Feuchtigkeit schützen!
- Nur für den Innenbereich geeignet!

SPORT-THIEME®
Schulsport · Vereinssport · Fitness · Therapie
Wir sind Ihr Team!
Sport-Thieme GmbH · 38367 Grasleben · www.sport-thieme.de
Tel. 05357-18181 · Fax 05357-18190 · info@sport-thieme.de

Modifikation von Produkten:
Modifikation jeglicher Art führt zur Beeinträchtigung der Sicherheit und zum Verlust der Gewährleistung!

Montage

Benötigte Werkzeuge: Schraubenschlüssel SW 17
Benötigte Personenzahl: 1
Benötigte Zeit: 15 min

Stückliste:

Position	Anzahl	Beschreibung
1	1	Grundgerüst
2	3	Fußausleger
3	6	Sechskantschraube M10x100
4	6	Stoppmutter M10
5	12	Unterlegscheibe A10,5

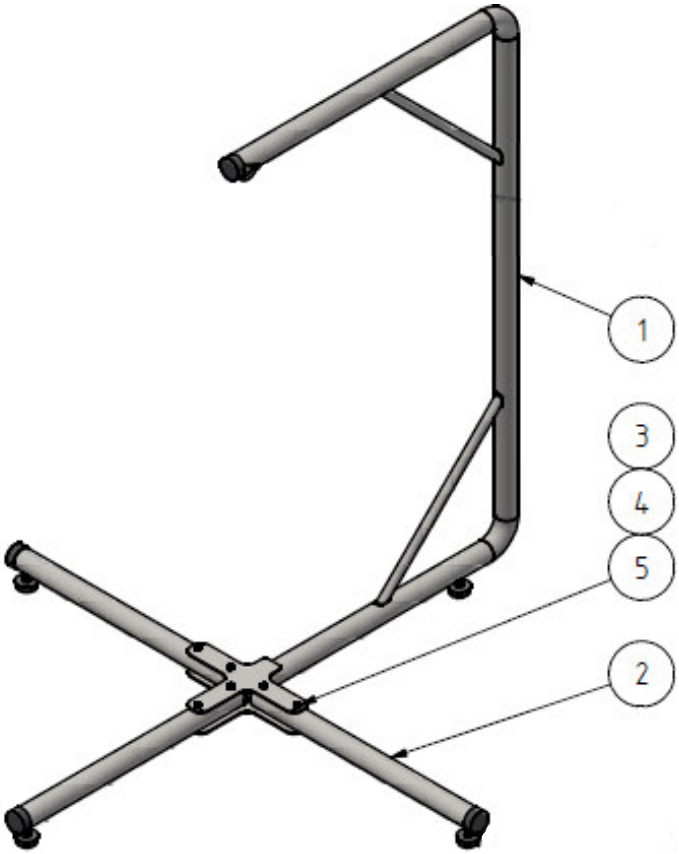

Abbildung 2: Ständer Hängestuhl

Montageschritt 1:
Stecken Sie zur Montage die Fußausleger zwischen die Stahlplatten und verschrauben diese mit den Schrauben, Unterlegscheiben und Muttern (Abbildung 3).
Stellen Sie die Gummifüße so ein, dass der Ständer geradesteht. Kontern Sie die Füße nach der Verstellung mit der bereits daran vormontierten Sechskantmutter.

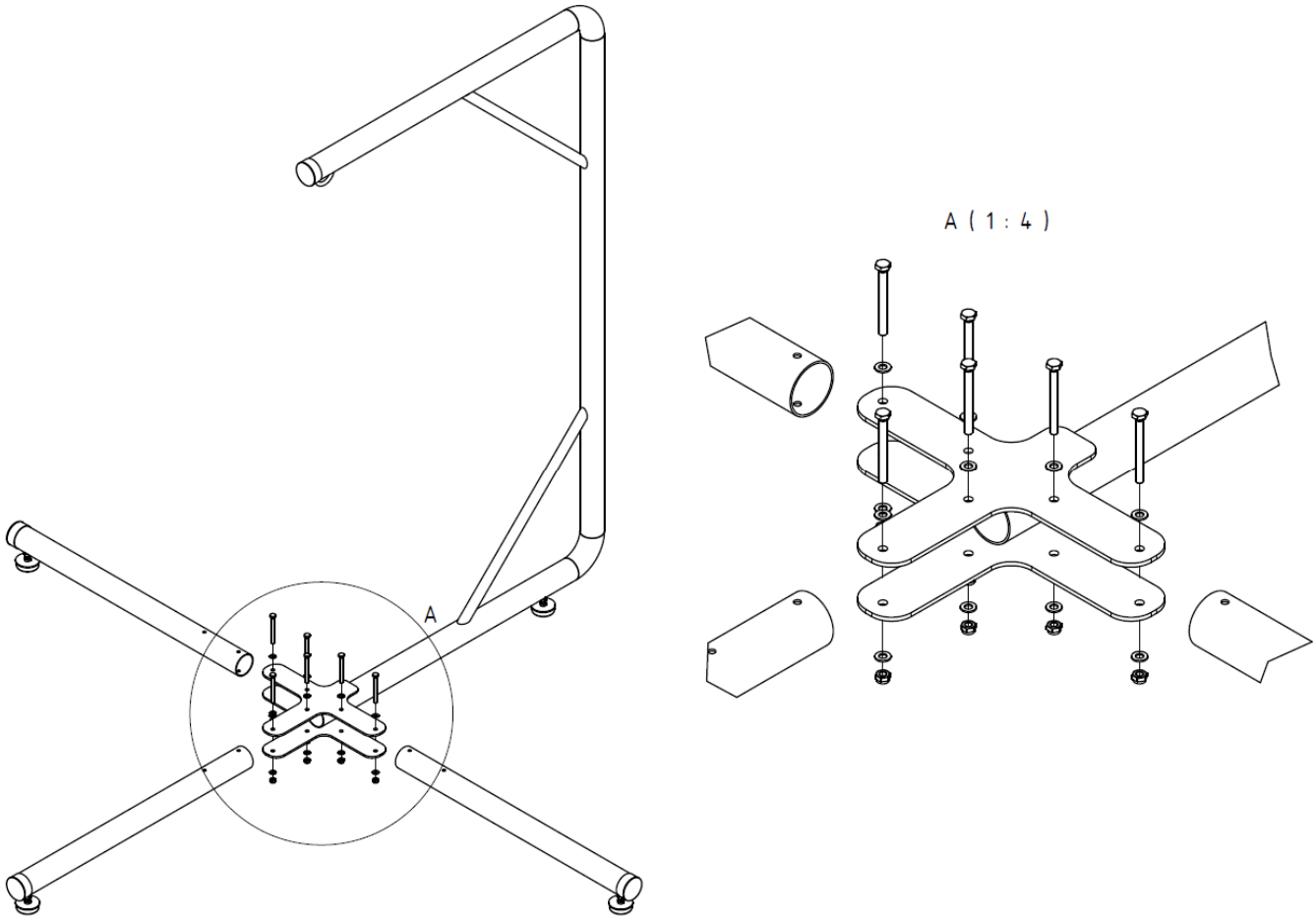

Abbildung 3: Montage

Wartungshinweise und Pflege / Zusatzinformationen

Hinweise zur regelmäßigen Kontrolle:

- Führen Sie in regelmäßigen Abständen eine Sichtprüfung durch.
- Aufgrund unserer kontinuierlichen Qualitätsprüfung der Produkte können sich technische Änderungen ergeben, die zu geringfügigen Abweichungen in der Anleitung führen.
- Kontrollieren Sie regelmäßig die Schraubverbindungen auf ihren festen Sitz.
- Prüfen Sie den Artikel auf eventuelle Beschädigungen und tauschen Sie verschlissene Teile aus.

Bei Fragen stehen wir Ihnen gerne zur Verfügung.

Ihr Sport-Thieme Team