Schaltbilder

Typreihe 765

Art.Nr. 3799606
3799619

Art.Nr. 3799606

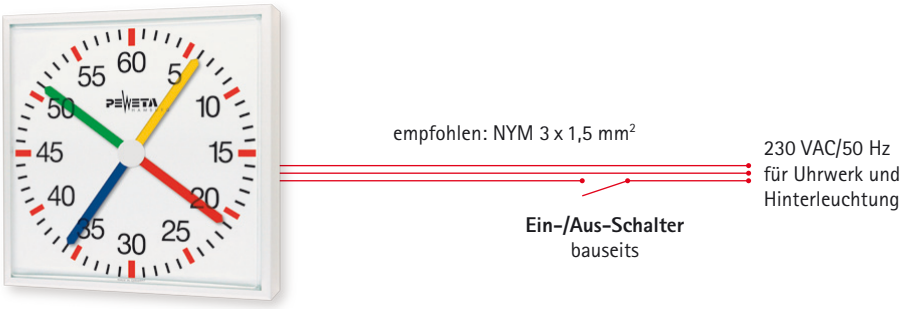

Art.Nr. 3799619

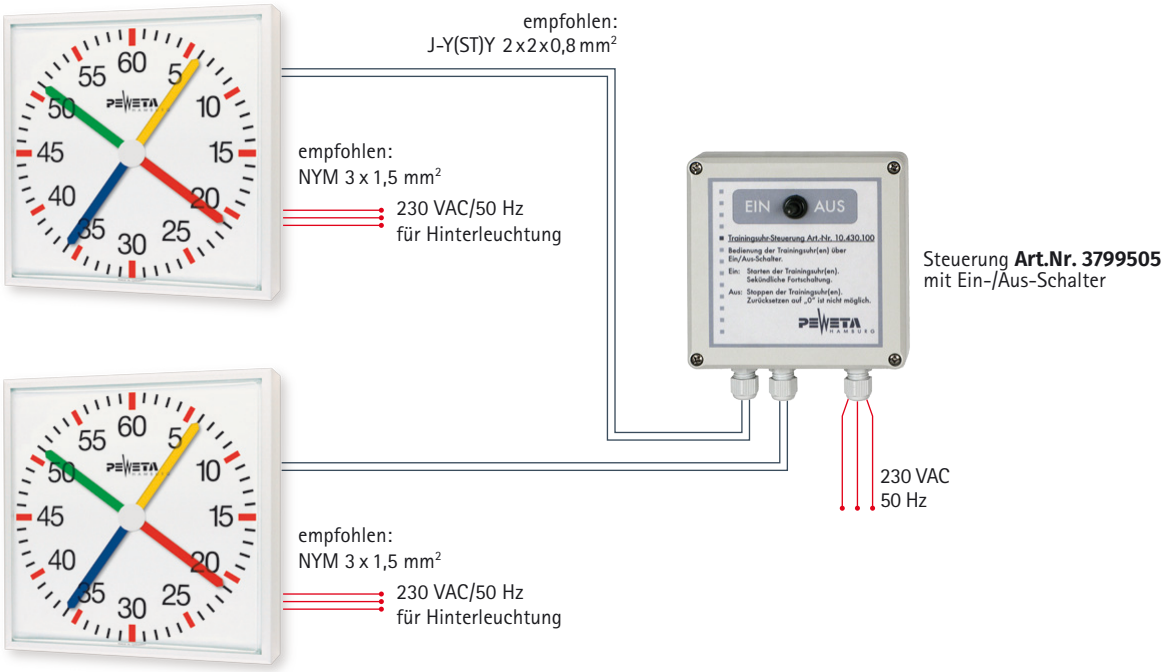

Das Beispiel zeigt 2 Stück **Art.Nr. 3799619** mit Steuerung **Art.Nr. 3799505**