Ballfanganlage

Art.-Nr. 257 4400

Pfostenprofil / Post profile:

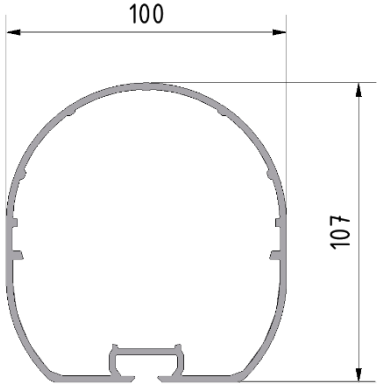

Spielfeld / Field

Die Betonpunktfundamente sollen aus C20/25 bestehen. Die Fundamente müssen 20cm unterhalb der Oberkante Boden gegossen werden. Die Bodenhülsen sollen mit der Spielfeldoberfläche Plan abschließen.

The concrete point foundations should consist of C20/25. The foundations must be cast 20cm below the top edge of the ground. The ground sleeves should be flush with the field surface.

Netzgröße / *Net size* 100x100x3			
Hülsenlänge / Einstecktiefe	Höhe über Boden	Pfostenabstand **(Achsmaß)**	Größe der Betonfundamente Länge / Breite/ Tiefe
Sleeve depth / Insertion depth	Height above ground	Post distance **(Dimension between axes)**	Size of concrete foundation Length / Width / Depth
70cm / 50cm	3,00m	5,00m	70x70x60cm
70cm / 50cm	3,50m	5,00m	80x70x60cm
70cm / 50cm	4,00m	5,00m	90x70x60cm
70cm / 50cm	4,50m	5,00m	100x70x60cm
70cm / 50cm	5,00m	5,00m	110x70x60cm
70cm / 50cm	5,50m	4,50m	115x70x60cm
		5,00m	*140x60x60cm* **alternativ**
70cm / 50cm	6,00m	4,50m	120x70x60cm
		5,00m	*140x60x60cm* **alternativ**
70cm / 50cm	6,50m	4,50m	135x70x60cm
70cm / 50cm	7,00m	4,50m	145x70x60cm
Netzgröße / *Net size* 120x120x3			
Hülsenlänge / Einstecktiefe	Höhe über Boden	Pfostenabstand **(Achsmaß)**	Größe der Betonfundamente Länge / Breite/ Tiefe
Sleeve depth / Insertion depth	Height above ground	Post distance **(Dimension between axes)**	Size of concrete foundation Length / Width / Depth
70cm / 50cm	3,00m	5,00m	70x70x60cm
70cm / 50cm	3,50m	5,00m	70x70x60cm
70cm / 50cm	4,00m	5,00m	80x70x60cm
70cm / 50cm	4,50m	5,00m	90x70x60cm
70cm / 50cm	5,00m	5,00m	100x70x60cm
70cm / 50cm	5,50m	4,50m	105x70x60cm
		5,00m	*140x60x60cm* **alternativ**
70cm / 50cm	6,00m	4,50m	115x70x60cm
		5,00m	*140x60x60cm* **alternativ**
70cm / 50cm	6,50m	4,50m	120x70x60cm
	6,45m	*5,00m*	*140x60x60cm* **alternativ**
70cm / 50cm	7,00m	4,50m	130x70x60cm

Hinweis: Die Fundamentgrößen sind ausgelegt für die Windlastzone 2 und einer Bodenpressung von 150kN/qm²

Note: *The foundation size are for the* wind load zone 2 and a ground pressing of 150kN/qm²

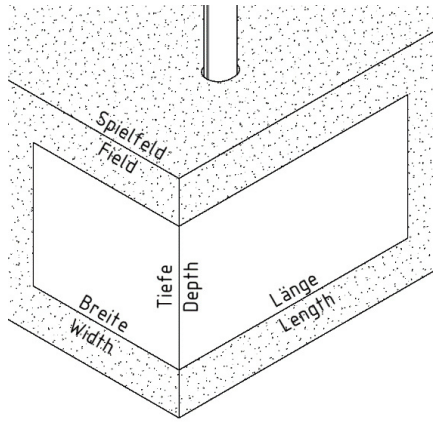

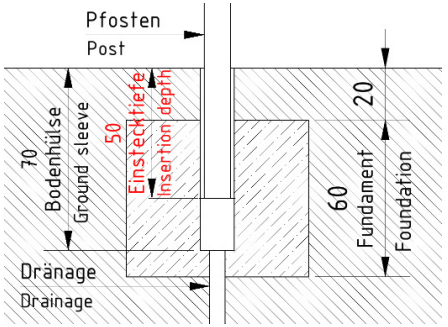

Bitte beachten sie, dass beim Gießen des Fundaments eine Entwässerungsmöglichkeit (Dränage), z.B. ein Stück Rundrohr, eingebaut wird.

Please note that during the casting of the foundation a dewatering possibility (drainage) is installed, e.g. a piece of round tube.

Modell- und technische Änderungen sowie Irrtümer vorbehalten. Alle Inhalte sind urheberrechtlich geschützt. /
Models and technical details subject to change, errors excepted. All contents are copyrighted.