Kombi 3

FSW103

Art.Nr. 3176027

Produktnummer FSW10301-0901	
Allgemeine Produktinformation	
Maße L x B x H	726x434x240 cm
Empfohlenes Alter	13+
Kapazität (Nutzer)	8
Farbauswahl	

Mehr Infos in der KOMPAN Fit App

Diese Hangelstrecke ist sehr breit und hoch ausgelegt, um sicherzustellen, dass jeder sich frei bewegen kann. Um zu gewährleisten, dass jeder die Hangelstrecke erreichen kann, gibt es 4 Podeste in verschiedenen Höhen. Dieses komplette Street-Workout-Paket bietet alle wesentlichen Trainingsgeräte und lädt gleichzeitig dazu ein, seinen eigenen Weg von der einen zur anderen Seite zu finden. Die Kombi 3 ist außerdem perfekt für Parkour geeignet, da sie einen unendlichen Bewegungsspielraum bietet. Die Klimmzugstange ist aus massivem Stahl gefertigt und hat einen Durchmesser von 32 mm, eine ideale Größe für Männer und Frauen, um einen guten Halt zu ermöglichen.

Änderungen und Irrtümer vorbehalten.

Kombi 3

FSW103

Die Pfosten sind aus Ø 101,6 x 2 mm, aus vorverzinktem Kohlenstoffstahl gefertigt und pulverbeschichtet, ein hervorragender Schutz bei allen Wetterbedingungen.

Die Verbinder sind aus druckgegossenem Aluminium hergestellt, das speziell für den Außenbereich und starke Beanspruchung legiert ist. Die Schrauben zur Befestigung der Verbinder sind aus Edelstahl und durch Zink-Unterlegscheiben geschützt.

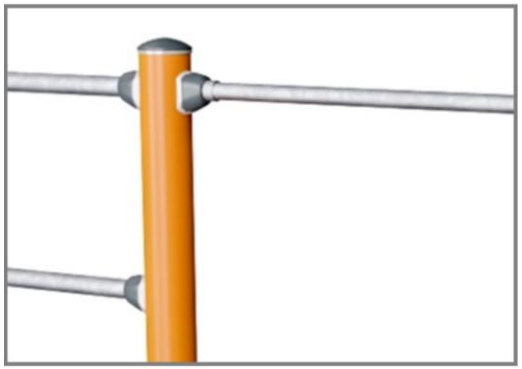

Alle Stangen, die für Klimmzüge vorgesehen sind, bestehen aus massiven, feuerverzinkten Stahlstangen (S235JR) mit einem Durchmesser von 32 mm x 138 m. Dieser Durchmesser bietet für jeden den richtigen Halt.

Produktnummer FSW10301-0901		
Montage-Information		
Max. freie Fallhöhe		133 cm
Fläche des Fallraums		41,2 m2
Anzahl Monteure		2
Gesamt-Montagezeit		8.6
Erforderlicher Erdaushub		0,31 m3
Betonbedarf		0,10 m3
Fundamenttiefe (Standard)		90 cm
Versandgewicht		358 kg
Verankerungsoptionen	TV	✔
	OFM	✔

Garantie-Information	
Verzinkter Stahl	Lebenslang
Pfosten	10 Jahre
Verbindungen	10 Jahre
Seile & Netze	10 Jahre
Ersatzteilgarantie	10 Jahre

Die Griffe bieten 4 verschiedene Höhen, um die Hände oder Füße zu platzieren; 48 cm, 76 cm, 104 cm und 132 cm, wodurch die Möglichkeit geschaffen wird, den Schwierigkeitsgrad der Übung anzupassen.

Das Informationsschild besteht aus PA6 (Polyamid) und zeigt die wichtigste Übung und einen QR-Code. Nach dem Scannen führt der QR-Code zu einer animierten Darstellung der Übung und bietet die Möglichkeit, die KOMPAN Sport & Fitness App herunterzuladen, die eine große Anzahl von Übungen und Workouts bietet.

Die Seile bestehen aus UV-stabilisiertem PES mit innerer Stahlseilverstärkung. Das Seil ist induktionsbehandelt, um eine starke Verbindung zwischen Stahl und Seil zu schaffen, die zu einer guten Verschleißfestigkeit führt.

Änderungen und Irrtümer vorbehalten.

Kombi 3

FSW103

* Max freie Fallhöhe | ** Gesamthöhe | *** Fläche des Fallraums

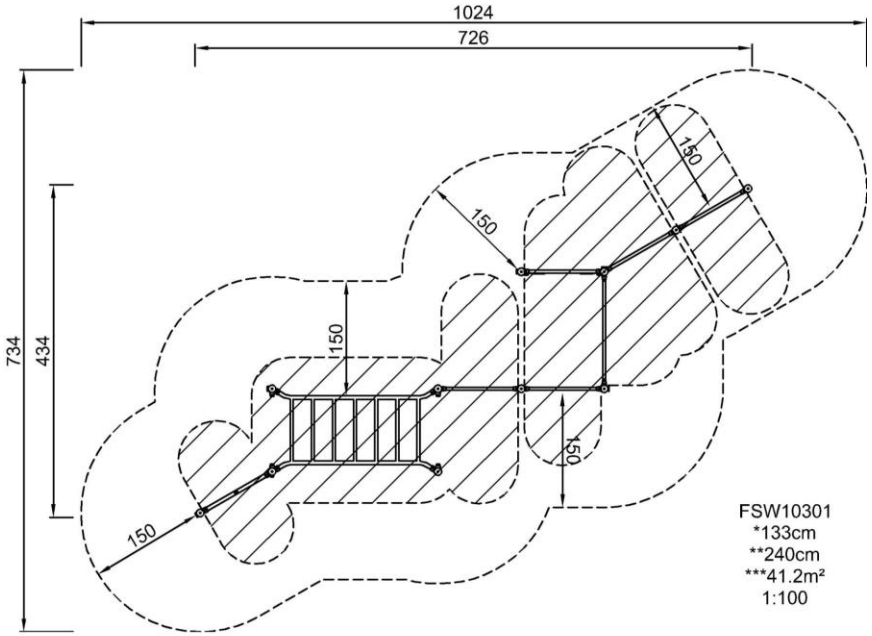

Klicken Sie hier, um die DRAUFSICHT im Maßstab 1:100 anzuzeigen

* Max freie Fallhöhe | ** Gesamthöhe

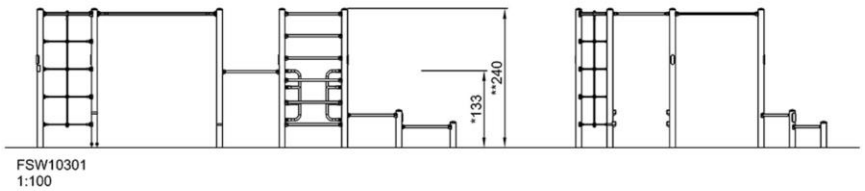

Klicken Sie hier, um die SEITENANSICHT im Maßstab 1:100 anzuzeigen

Änderungen und Irrtümer vorbehalten.