Dieses Formular können Sie am Bildschirm ausfüllen!

Maße nach FIG Norm

Die gewünschten Maße bitte hier in die Kästchen eintragen !

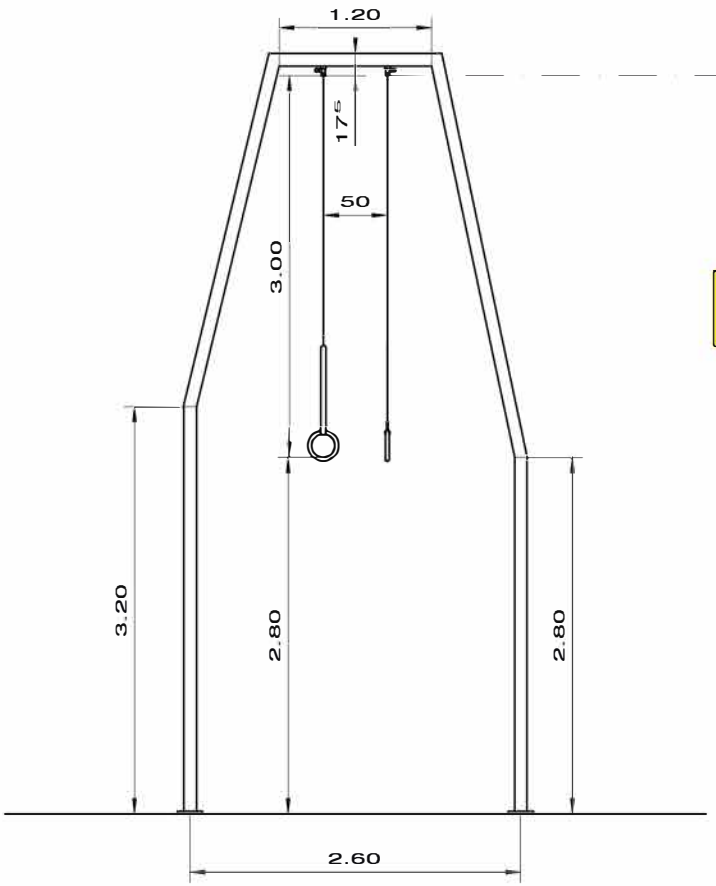

Effektives Maß zur Aufteilung
Ringe Länge + Ringe Höhe :

Deckenhöhe -17,5 cm = _____ cm

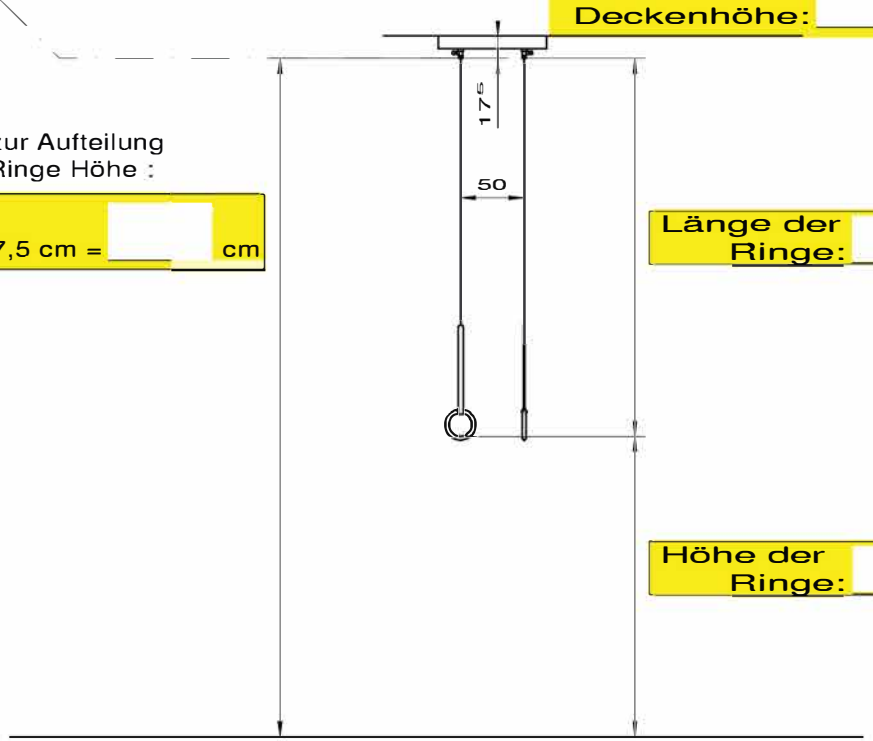

Deckenhöhe: _____ cm

Länge der Ringe: _____ cm

Höhe der Ringe: _____ cm

Deckenhöhe = Höhe der Befestigungspunkte für Deckenringe

Effektivhöhe = Deckenhöhe -17,5 cm Ringaufhängung
(FIG- Norm = 580 cm Deckenhöhe)

Länge der Ringe = Effektivhöhe bis Unterkante Ringe
(FIG- Norm = 300 cm)

Höhe der Ringe = Abstand Hallenboden bis Unterkante Ringe (FIG- Norm = 280 cm)

Ihre Adresse:

Verein/Schule/Institution/Firma

Vorname, Name

Straße, Nr.

PLZ, Ort

Ihre Kunden-Nummer
(Falls bekannt, bitte eintragen)

Jetzt direkt per E-Mail senden (bitte klicken)